版本号	修订日期	修订记录
V1.0.0.0	2025-02-25	初始版本
V1.0.1.0	2025-11-17	删除USB时钟测试点，增加WIFI使能控制，修改生产存储芯片型号，串口BUG修改

版权所有，保留一切权利。
本公司致力于产品的不断改善和功能升级，内容如有改动，恕不另行通知。

在此文件中，仅以版本号前两位(发行版)，划分版本之间的区别。

Title: LS2K0300_CoreBoard			**Author:** 猫肆管	逐飞科技 SEEKFREE
Subtitle: Revision			**Revision:** V1.0.1.0	
Size: A4	**Date:** 2025/12/23	**Time:** 16:17:38	**Sheet:** 1 **of:** 9	

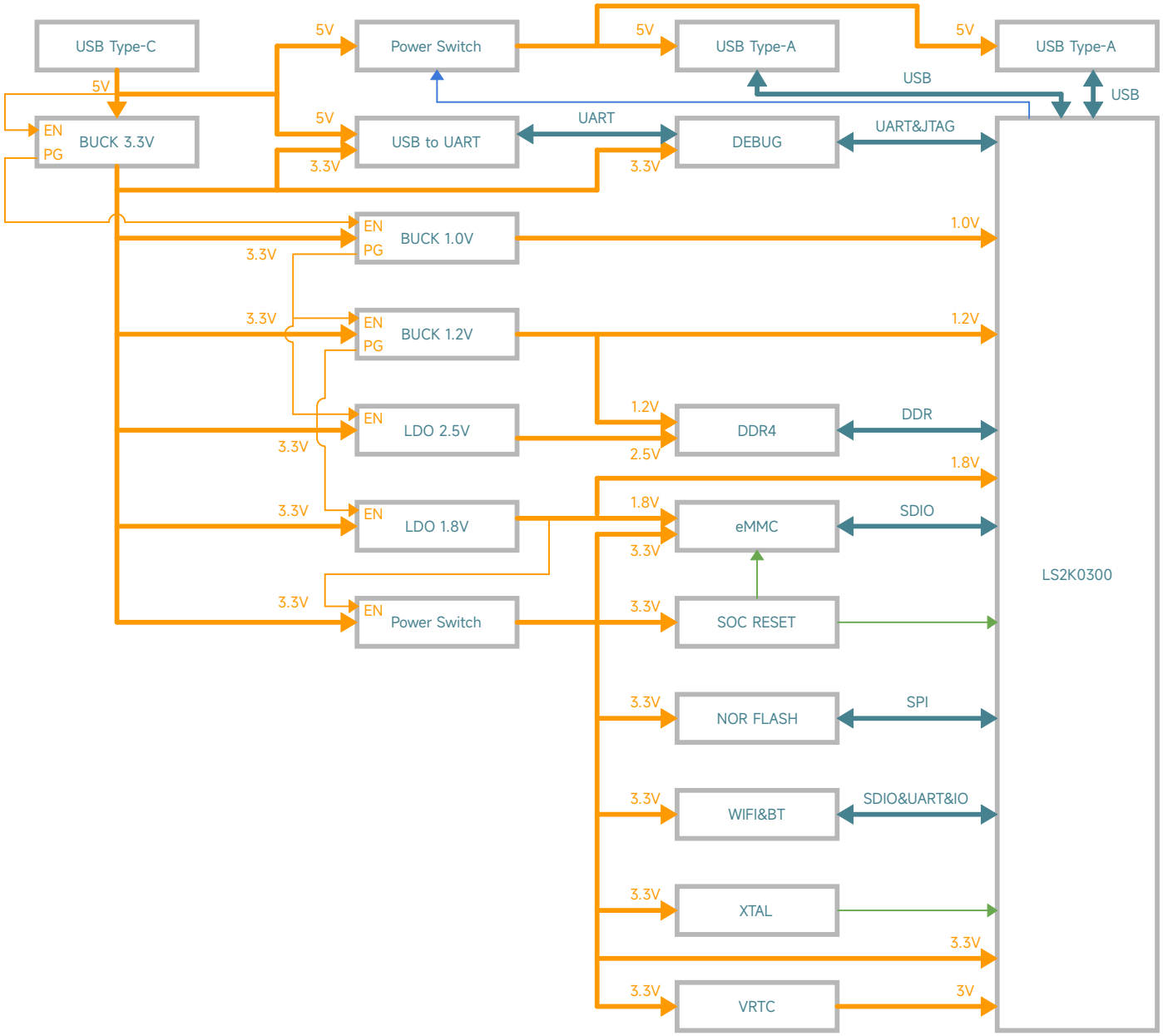

图例：

双向信号： UARTx　输出信号： UARTx　输入信号： UARTx　电源信号： 电源： 5V

红色字体：需要注意/未确定条目

Title: LS2K0300_CoreBoard			**Author:** 猫肆管
Subtitle: BlockDiagram			**Revision:** V1.0.1.0
Size: A4	**Date:** 2025/12/23	**Time:** 16:17:38	**Sheet:** 2 **of:** 9

逐飞科技 SEEKFREE

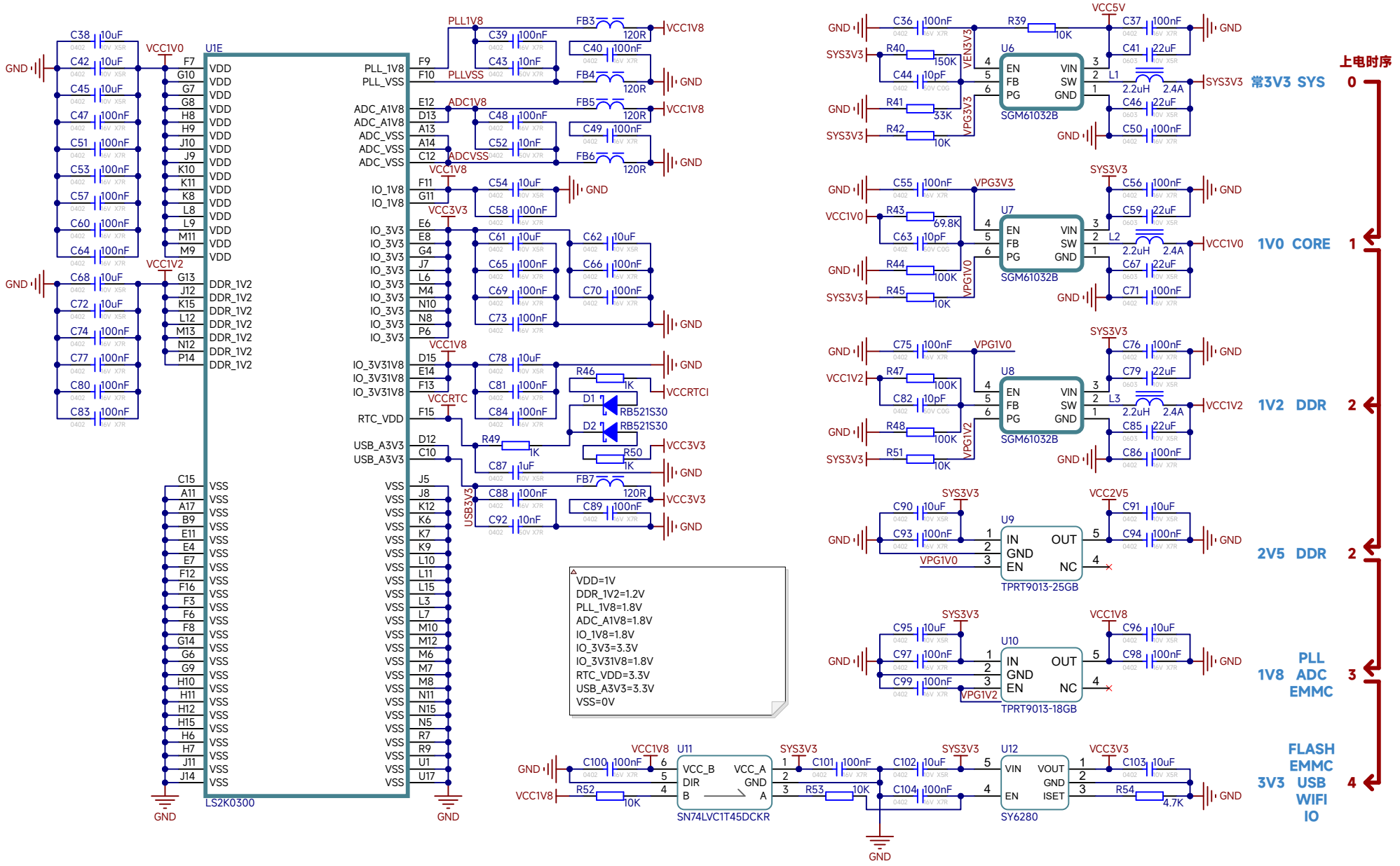

Title: LS2K0300_CoreBoard			**Author:** 猫肆管
Subtitle: POWER			**Revision:** V1.0.1.0
Size: A4	**Date:** 2025/12/23	**Time:** 16:17:38	**Sheet:** 3 **of:** 9

逐飞科技 SEEKFREE

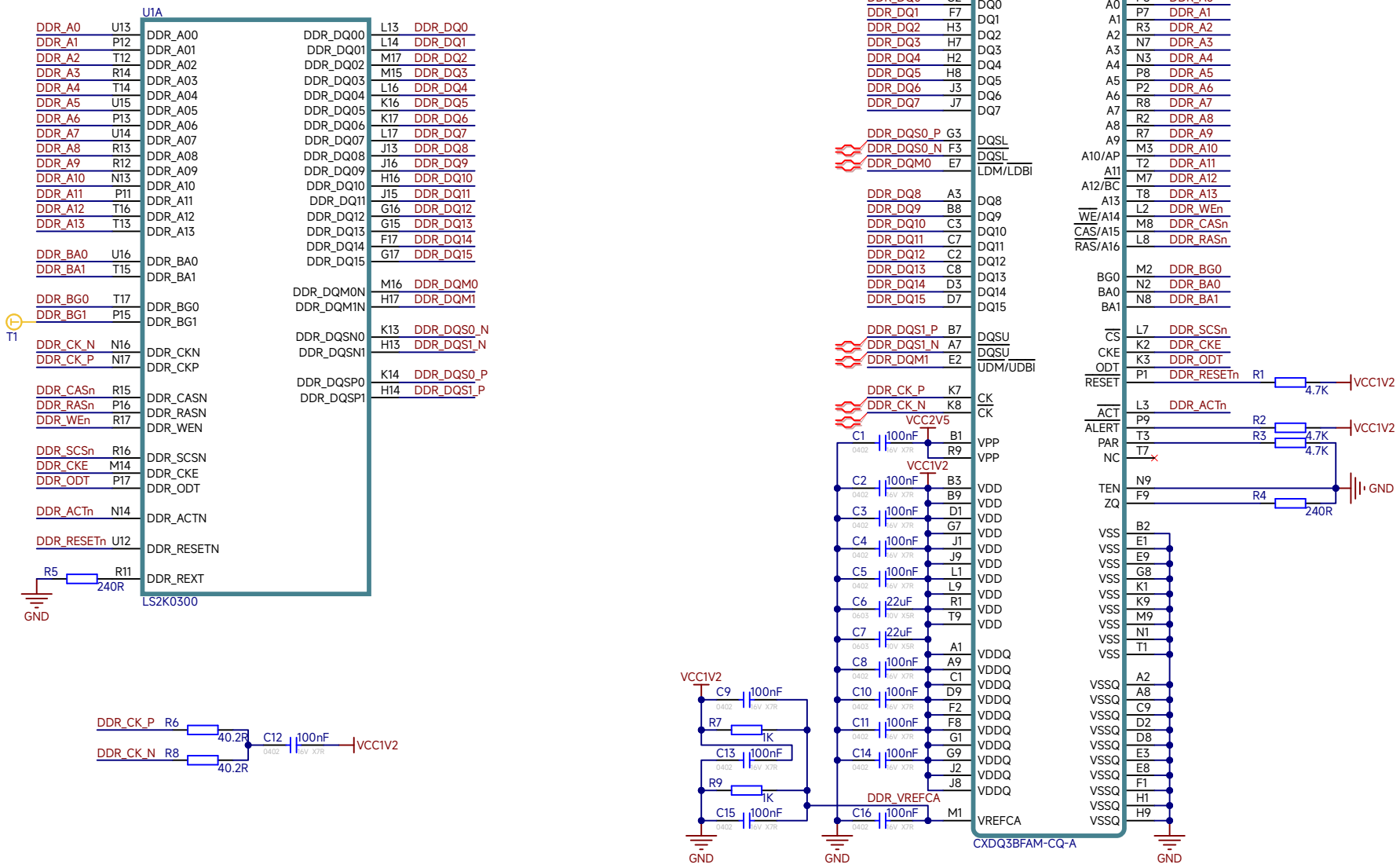

Title: LS2K0300_CoreBoard			**Author:** 猫肆管
Subtitle: DDR			**Revision:** V1.0.1.0
Size: A4	**Date:** 2025/12/23	**Time:** 16:17:38	**Sheet:** 4 **of:** 9

逐飞科技 SEEKFREE

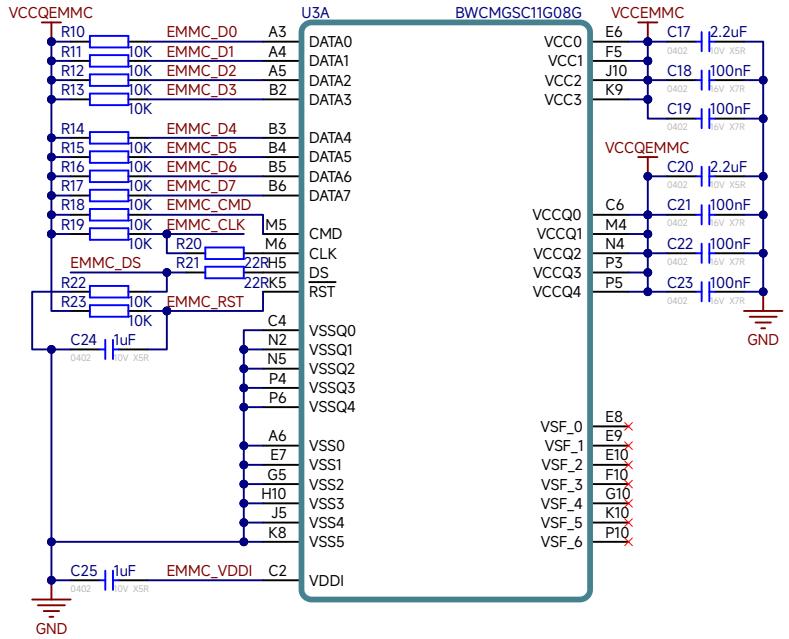

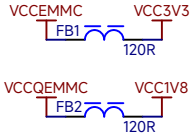

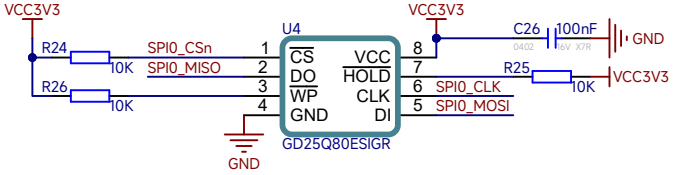

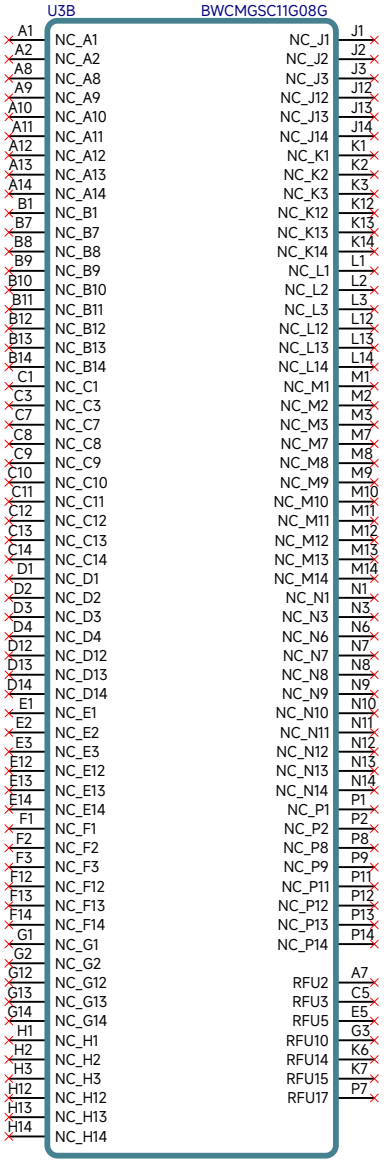

Title: LS2K0300_CoreBoard			**Author:** 猫肆管
Subtitle: EMMC			**Revision:** V1.0.1.0
Size: A4	**Date:** 2025/12/23	**Time:** 16:17:38	**Sheet:** 5 **of:** 9

逐飞科技 SEEKFREE

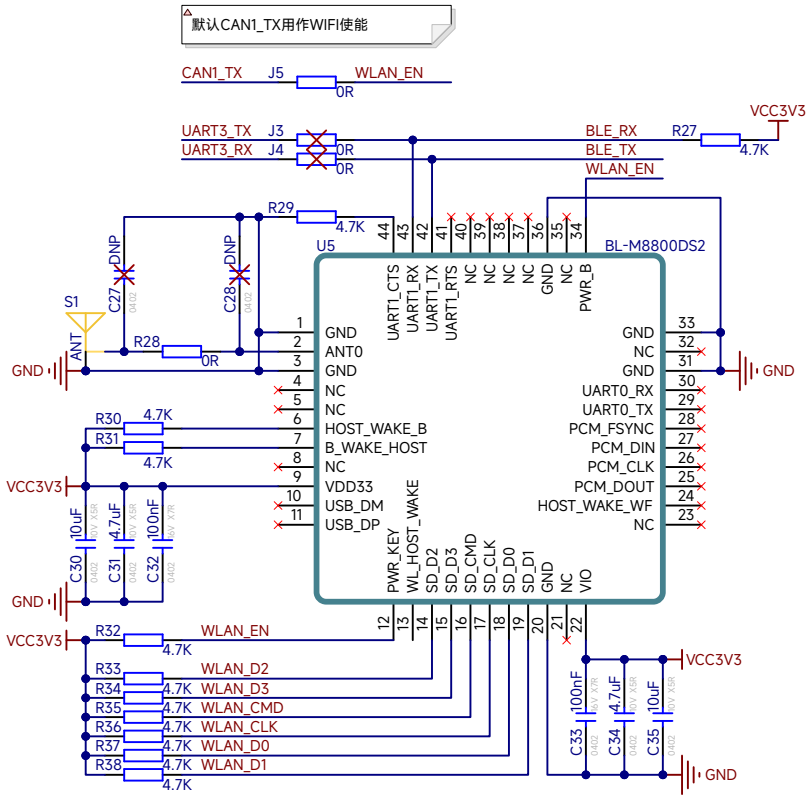

Title: LS2K0300_CoreBoard			**Author:** 猫肆管
Subtitle: WIFI			**Revision:** V1.0.1.0
Size: A4	**Date:** 2025/12/23	**Time:** 16:17:39	**Sheet:** 6 **of:** 9

逐飞科技 SEEKFREE

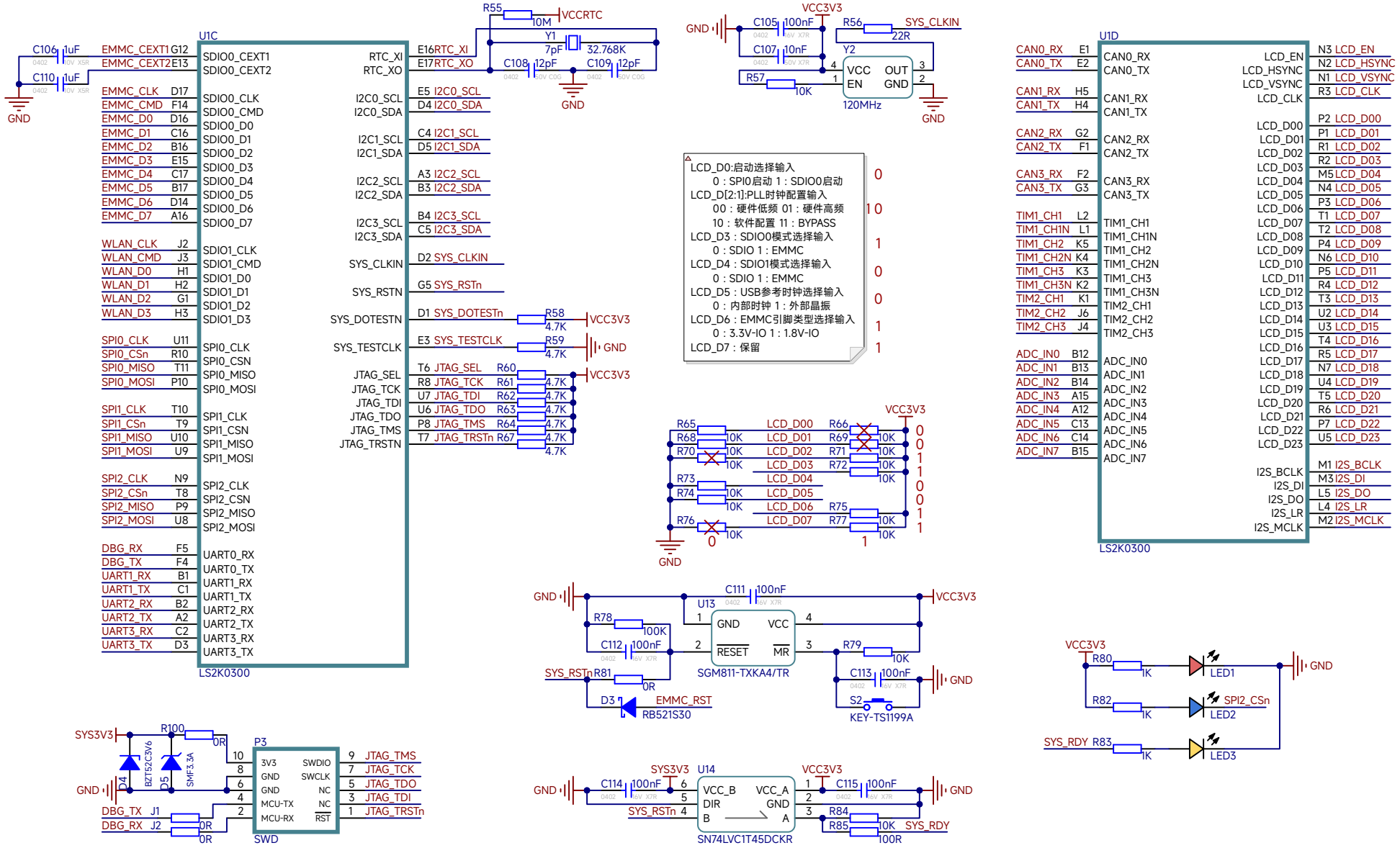

Title: LS2K0300_CoreBoard			**Author:** 猫肆管
Subtitle: SYS			**Revision:** V1.0.1.0
Size: A4	**Date:** 2025/12/23	**Time:** 16:17:39	**Sheet:** 7 **of:** 9

逐飞科技 SEEKFREE

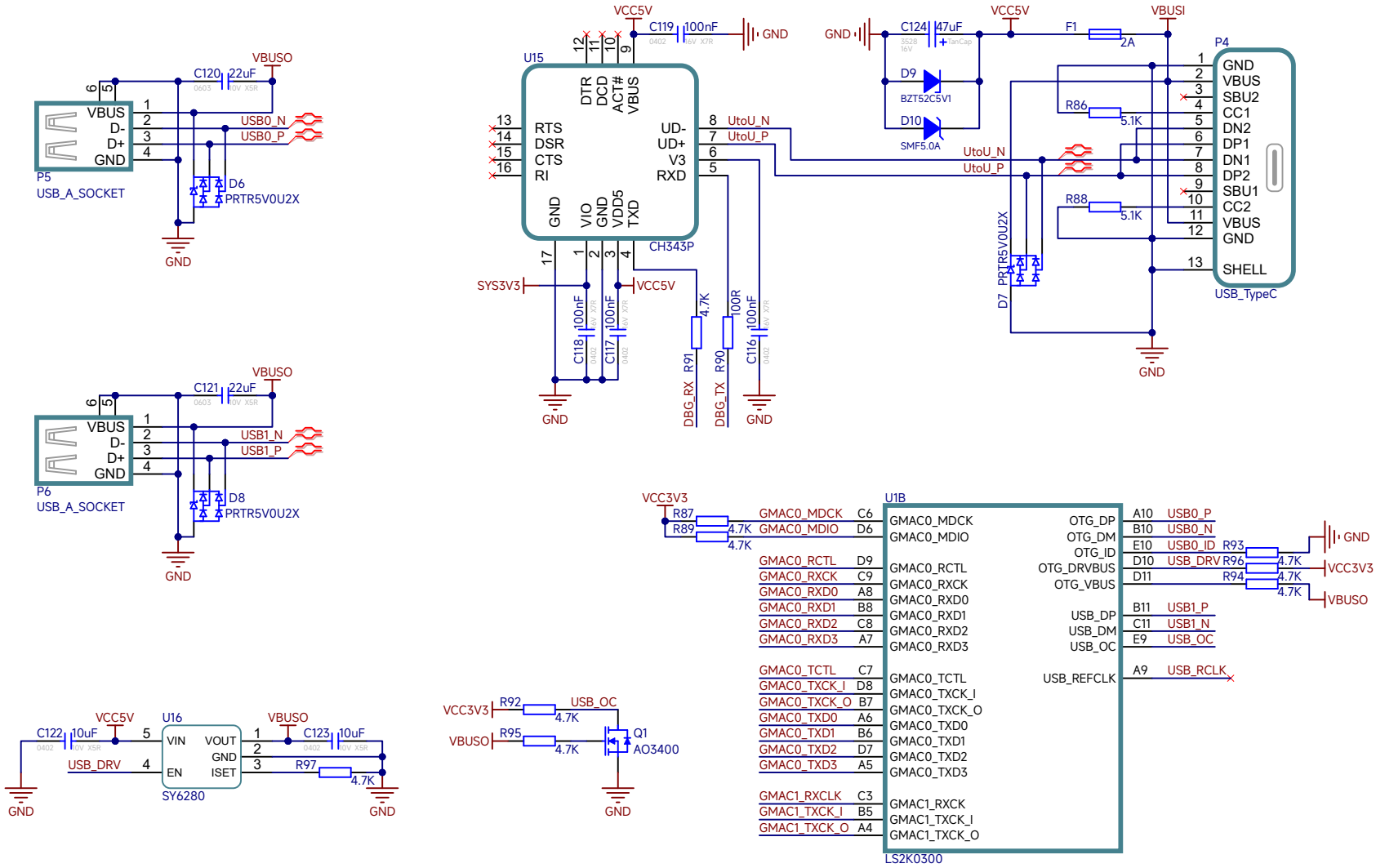

Title: LS2K0300_CoreBoard			**Author:** 猫肆管
Subtitle: USB			**Revision:** V1.0.1.0
Size: A4	**Date:** 2025/12/23	**Time:** 16:17:39	**Sheet:** 8 **of:** 9

逐飞科技 SEEKFREE

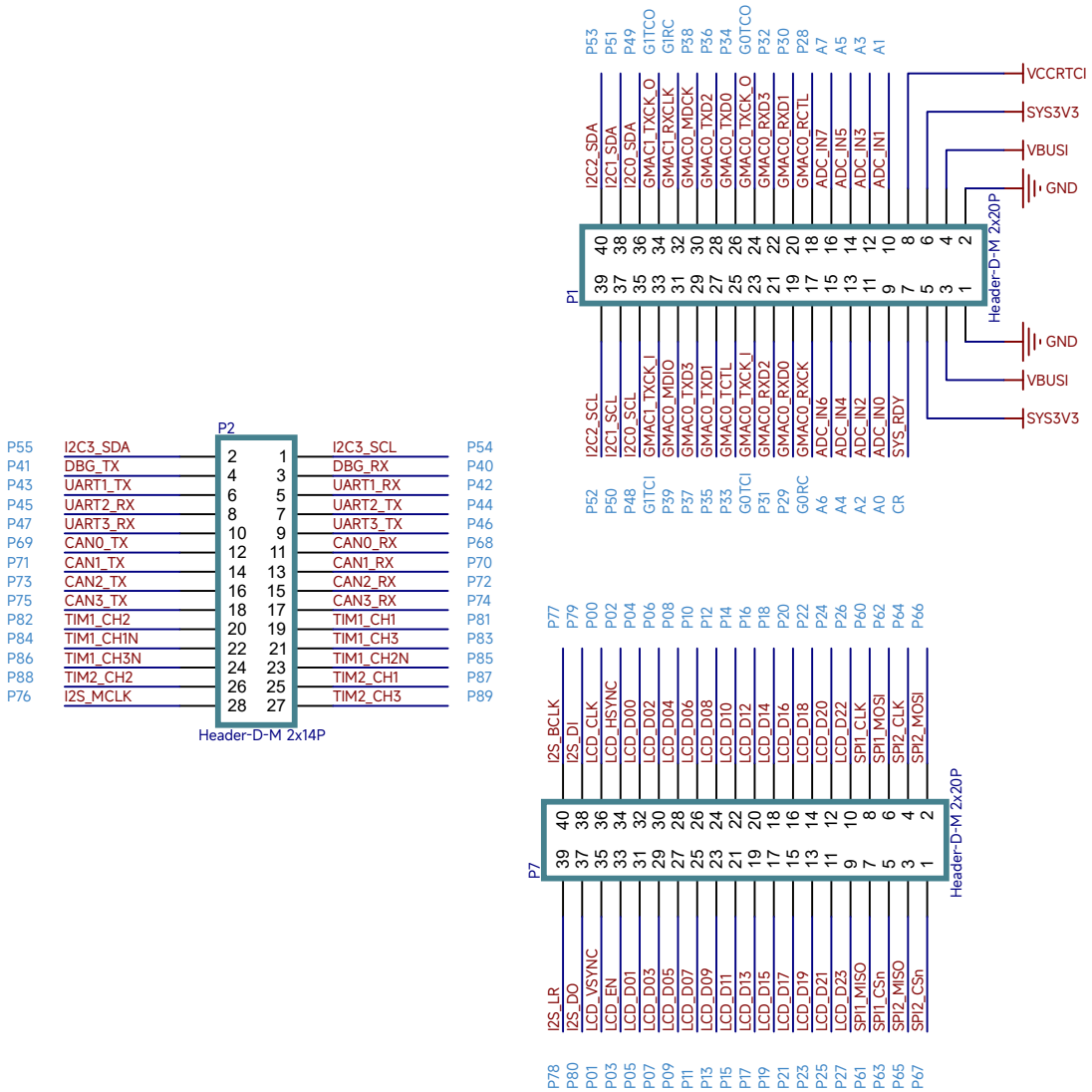

Title: LS2K0300_CoreBoard			**Author:** 猫肆管
Subtitle: PORTS			**Revision:** V1.0.1.0
Size: A4	**Date:** 2025/12/23	**Time:** 16:17:39	**Sheet:** 9 **of:** 9

逐飞科技 SEEKFREE